DRBretagne
Matériel professionnel de nettoyage

2 rue du Pont Mahaud
ZA Du Pont Mahaud
35131 PONT PEAN

contact@drbretagne.fr
Tel. 02 99 00 44 03
https://www.drbretagne.fr

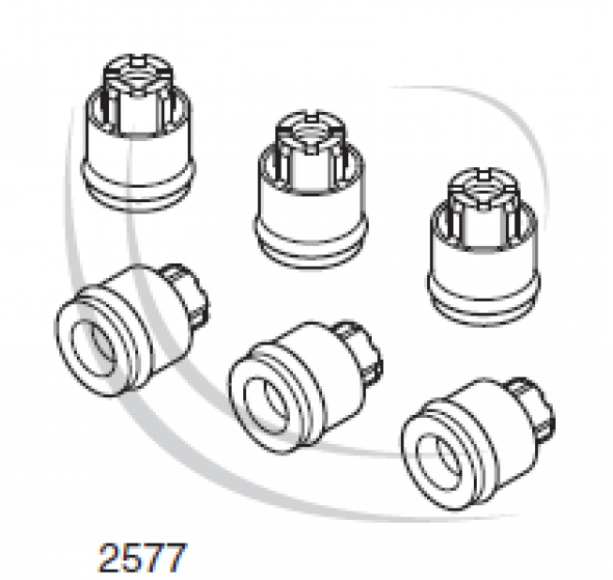

Pièces détachées pour pompes ANNOVI REVERBERI

Kit 2577 clapets pompe S.210

Ref. 510009

Kit clapets pompe Annovi Reverberi série Wobble Plate.

Ce kit clapets se monte sur pompe S.210.

Données techniques	
Nbr pièces dans le kit	**1x6**